DSA : Pressostat

DSA14*F002

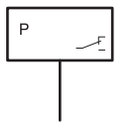

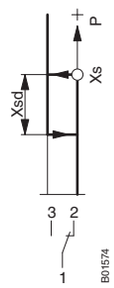

Votre atout en matière d'efficacité énergétique

Régulation et contrôle en fonction des besoins sans énergie auxiliaire.

Caractéristiques

- Pour la régulation et le contrôle de la pression dans les liquides, les gaz et les vapeurs
- Convient particulièrement aux applications dans des installations compactes
- Seuil de commutation supérieur réglable
- Différentiel fixe, aucun réglage d'hystérésis nécessaire
- Plombable
- Capteur de pression en laiton pour fluides non agressifs

Caractéristiques techniques

Alimentation électrique		
	Charge max. sur contacts plaqués or [1]	400 mA, 24 V,10 VA
	Charge min. sur contacts plaqués or	4 mA, 5 V
	Charge max. sur contacts argentés	10(4) A, 250 V~, 50 W, 250 V=
	Charge min. sur contacts argentés	100 mA, 24 V
Valeurs caractéristiques		
	Raccordement de pression	G½" A
Conditions ambiantes		
	Température adm. de la sonde	70 °C
	Température ambiante adm.	-20...70 °C
Structure constructive		
	Montage	Montage sur tube et montage mural
	Boîtier	Couvercle transparent
	Matériau du boîtier	Thermoplastique résistant aux chocs
	Connecteur de l'appareil	Fiche normalisée avec connecteur pour câble Ø 6...10 mm
Normes, directives		
	Indice de protection[2]	IP 65 (EN 60529)
	Classe de protection	I (IEC 60730)
Conformité CE selon[3]	Directive basse tension 2006/95/CE	EN 60730-1, EN 60730-2-6
	Directive CEM 2004/108/CE	EN 61000-6-1, EN 61000-6-2 EN 61000-6-3, EN 61000-6-4
	Directive machines 2006/42/CE (selon annexe IIB)	EN ISO 12100

Aperçu des types

Type	Plage de réglage	Différentiel	Pression max.	Surcharge adm. sous vide	Poids
DSA140F002	0,5...2,5 bar	0,25 bar	12 bar	-0,7 bar	0,5 kg
DSA143F002	0,5...6 bar	0,3 bar	16 bar	-0,7 bar	0,5 kg
DSA146F002	1...10 bar	0,4 bar	20 bar	-1,0 bar	0,4 kg

DSA : Capteur de pression en laiton pour fluides non agressifs, X_S = seuil de commutation supérieur

[1] *La dorure du contact est détruite en cas de charge supérieure à celle mentionnée. Il sera alors considéré comme un contact argenté et ne possède plus les propriétés d'un contact plaqué or.*

[2] *Selon la position de montage, voir instructions de montage. Les appareils ne sont pas conçus pour des applications en extérieur.*

[3] *Exclu de la Directive équipement sous pression 97/23/CE (selon art. 1.3.6)*

Accessoires	
Type	Description
0035465000	Vis d'étranglement (en laiton) pour l'amortissement des coups de bélier
0192222000	Écrou à collerette avec manchon à souder
0192700000	1 m de tube capillaire (en cuivre) d'amortissement des coups de bélier
0214120000	Vis d'étranglement (en acier inox) pour l'amortissement des coups de bélier
0259239000	Manchon de réduction G½" sur 7/16" 20-UNF-2A pour tubes en cuivre Ø 6 mm, laiton
0292001000	Réglage de la valeur de consigne selon souhait du client (±3 % de la plage de réglage mais au moins de ±0,2 bar)
0292004000	Réglage plombé (avec accessoire 0292001 uniquement)
0292018001	Vis d'étranglement pour l'amortissement des coups de bélier dans les fluides très liquides
0292150001	Équerre de montage mural
0296936000	Étrier de fixation pour profilé : rail DIN EN 60715, 35 × 7,5 mm et 35 × 15 mm
0311572000	Raccord (en laiton) de tube en cuivre Ø 6 mm
0381141001	Anneau d'étanchéité profilé en Cu pour G½"

0296936000 : Avec accessoire 0292150001 uniquement

Description du fonctionnement

Si la pression dépasse le seuil de commutation supérieur (valeur de consigne réglable X_S), le contact passe de 1-2 à 1-3. Si la pression baisse du différentiel fixe Xsd en dessous du seuil de commutation supérieur, le contact passe de 1-3 à 1-2.

Utilisation conforme

Ce produit est conçu uniquement pour l'emploi prévu par le fabricant, décrit à la section « Description du fonctionnement ».
Le respect de toutes les instructions correspondantes du produit en fait également partie. Les modifications ou transformations ne sont pas autorisées.

Durée de vie électrique

- Les éléments de commutation électriques sont testés conformément au certificat ENEC-00144 6 (6) A, 250 V~, 5E4 cycles de commutation, la température du pressostat est applicable
- Durée de vie mécanique des soufflets de pression selon pression 100 > 2 × 10^6 courses de commutation
- Généralement

cos φ = 1	cos φ = 0,6	cos φ = 0,3[4]
10 A, 250 000 commutations 5 A, 400 000 commutations 2 A, env. 10^6 commutations	3 A, 400 000 commutations	3 A, 250 000 commutations 2 A, 400 000 commutations 1 A, 700 000 commutations

Annexe technique

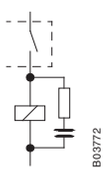

Circuiterie RC en cas de charge inductive
La circuiterie RC optimale est indiquée par le fabricant des contacteurs, relais, etc.
Si ces indications ne sont pas disponibles, la charge inductive peut être diminuée selon la règle générale suivante :
- Capacité de la circuiterie RC (µF) égale ou supérieure au courant de service (A)
- Résistance de la circuiterie RC (Ω) quasi équivalente à la résistance de la bobine (Ω)

Influence sur le différentiel
Le différentiel dépend partiellement de la valeur de consigne réglée. Les différentiels indiqués dans la fiche PDS correspondent aux valeurs typiques en début de plage. L'influence de la valeur de consi-

[4] *cos φ < 0,3 : fort recul de la durée de vie. Avec circuiterie RC, durée de vie comme pour cos φ > 0,3 (voir aussi annexe technique)*

 Sous réserve de modifications © 2015 Fr. Sauter AG

gne sur le différentiel augmente le différentiel de : ΔX_{sd} = (valeur de consigne X_S – début de la plage) × 0,04

Matières/matériau

Matières premières entrant en contact avec le fluide :
Capteur de pression en laiton (DSA) : laiton, acier inox, caoutchouc nitrile.

Élimination

Lors de l'élimination, il faut respecter le cadre juridique local actuellement en vigueur.
Vous trouverez des informations complémentaires concernant les matériaux dans la « Déclaration matériaux et environnement » relative à ce produit.

Schéma de raccordement

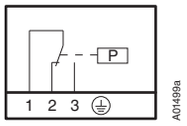

Plan d'encombrement

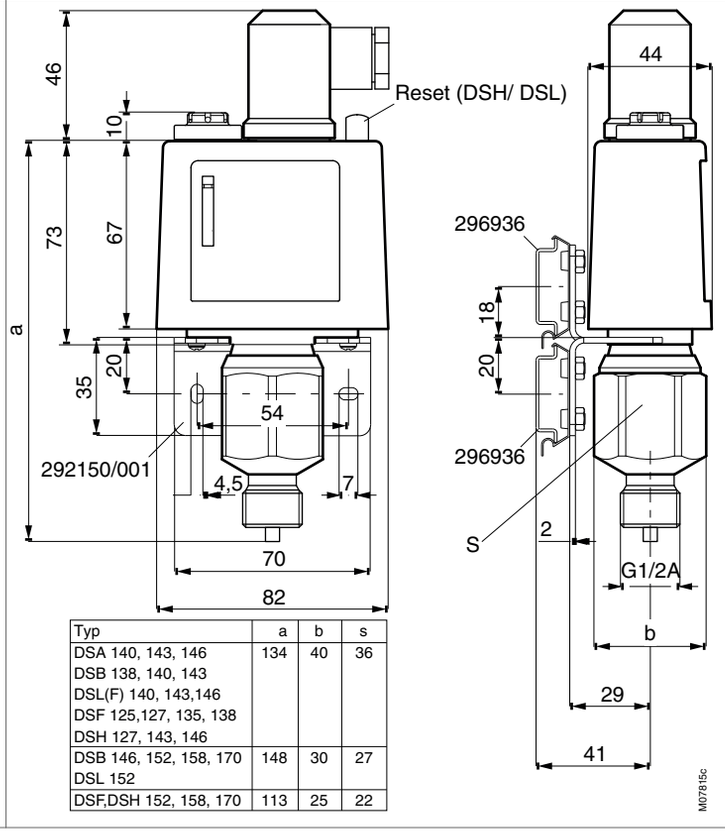

Typ	a	b	s
DSA 140, 143, 146 DSB 138, 140, 143 DSL(F) 140, 143,146 DSF 125,127, 135, 138 DSH 127, 143, 146	134	40	36
DSB 146, 152, 158, 170 DSL 152	148	30	27
DSF,DSH 152, 158, 170	113	25	22

Accessoires

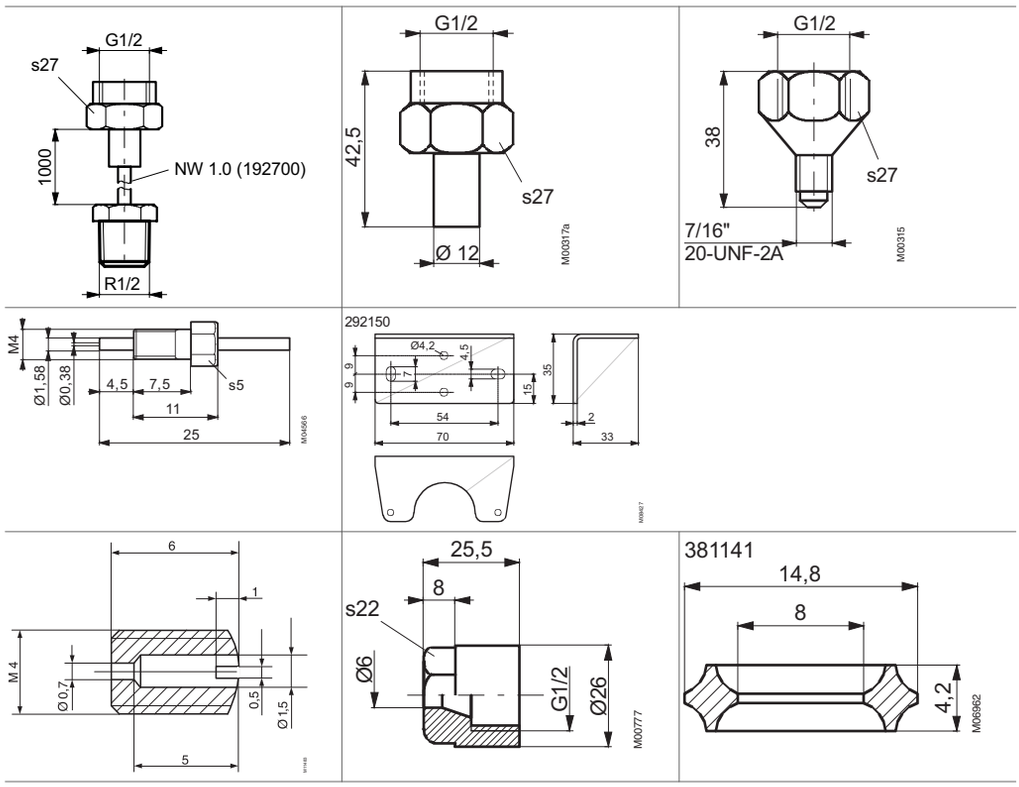

Fr. Sauter AG
Im Surinam 55
CH-4016 Basel
Tel. +41 61 - 695 55 55
www.sauter-controls.com

 Sous réserve de modifications © 2015 Fr. Sauter AG