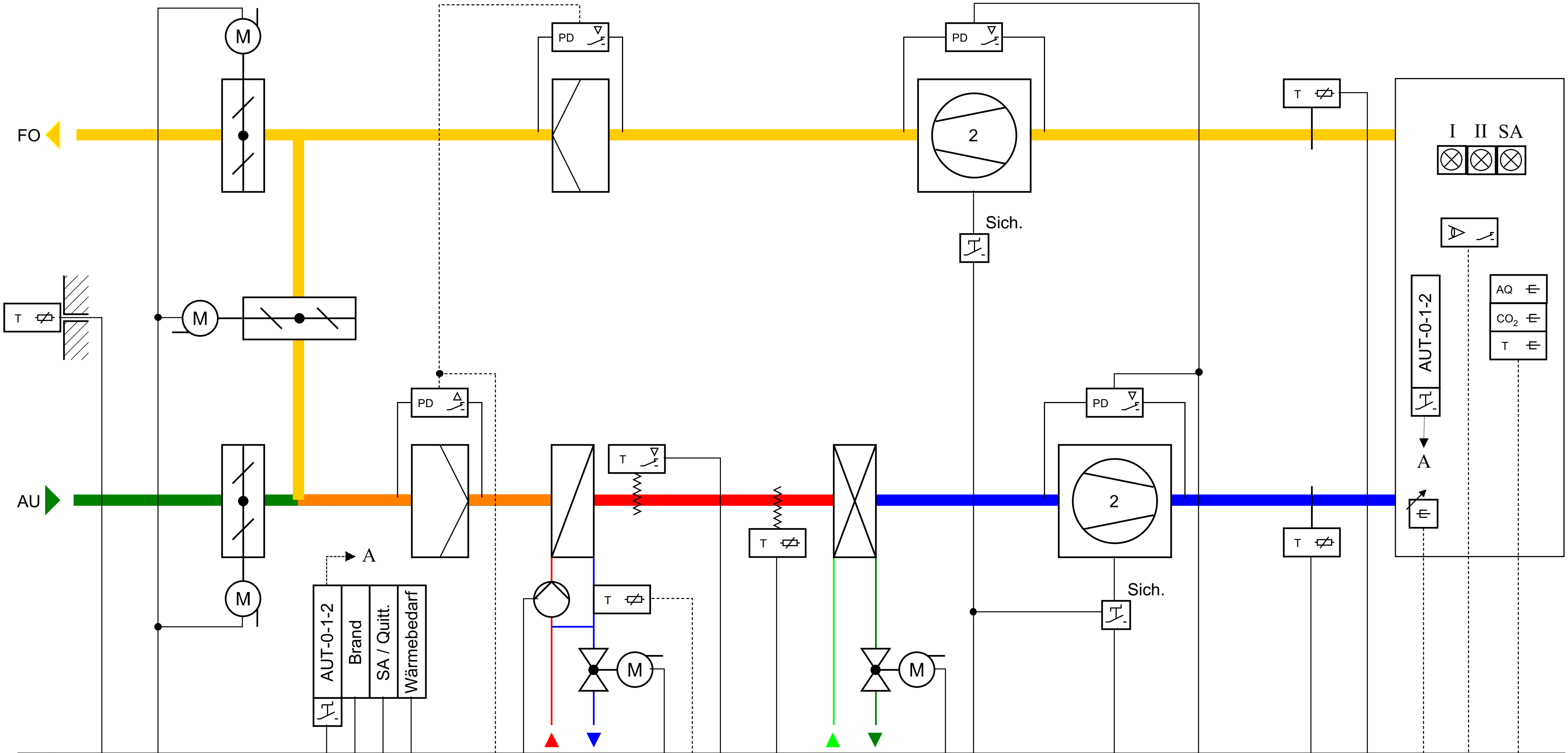

AI	1	1	1	1	1	1	2			
AO	1	1	1							
DI	2	1	1	1	1	1	1	1	1	1
DO	1	1	1	2						
CI										

Dieses Prinzipschema ist hinsichtlich der Ausführung der hydraulischen Schaltungen NICHT verbindlich!
Massgebend sind die Ausführungspläne des Ingenieurs/Heizungsunternehmers und die örtlichen Gegebenheiten!

SAUTER

EY3600

EPROM: NCL2130F001	Prozessplan	**novaClim2130**
Regler: EYR207F001	**novaFlex**	
Stand: 27.02.2004		