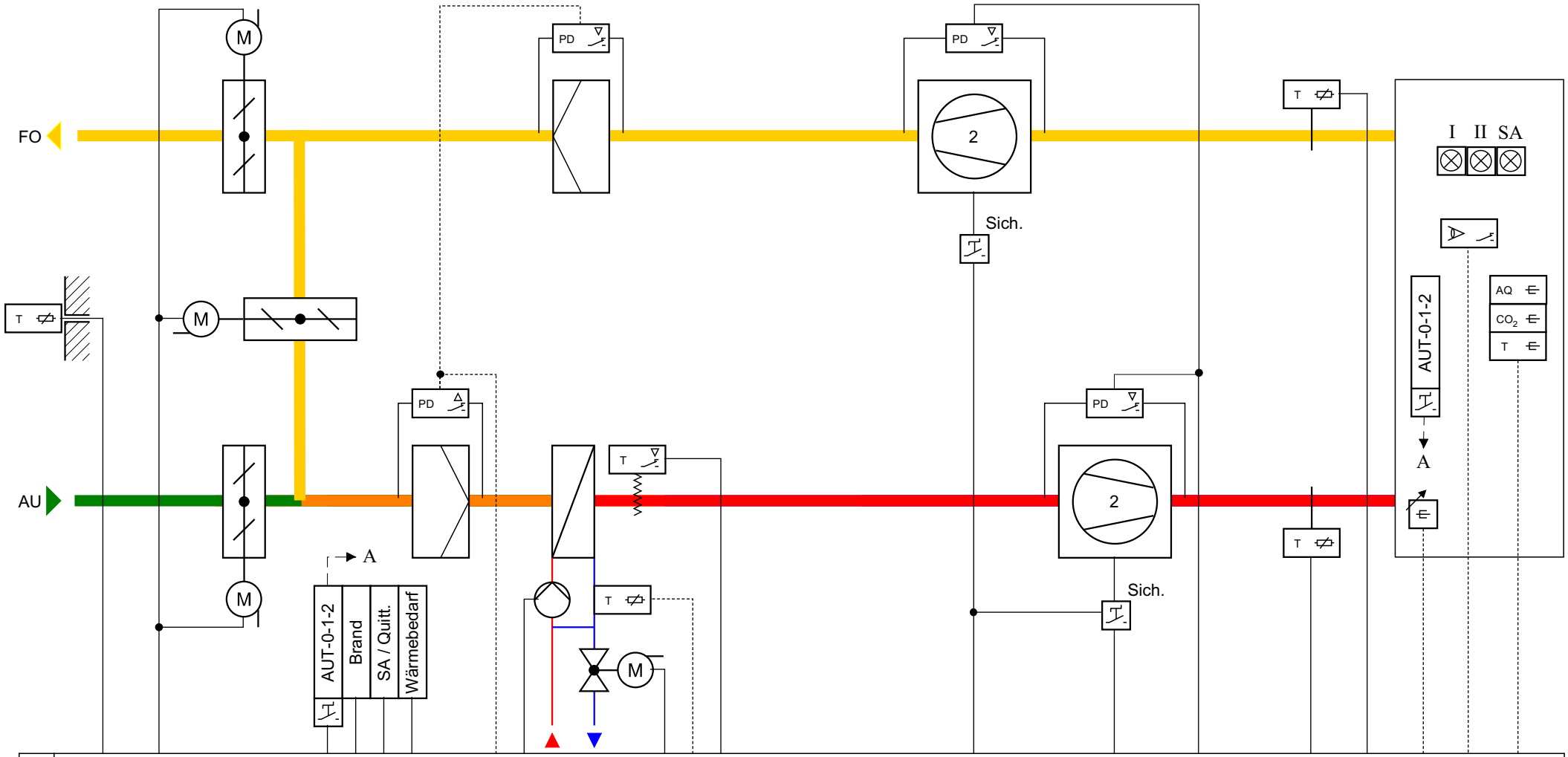
FO
AU
M
PD
T
2
Sich.
I II SA
AUT-0-1-2
A
AQ
CO2
Brand
SA / Quitt.
Wärmebedarf

| | | |