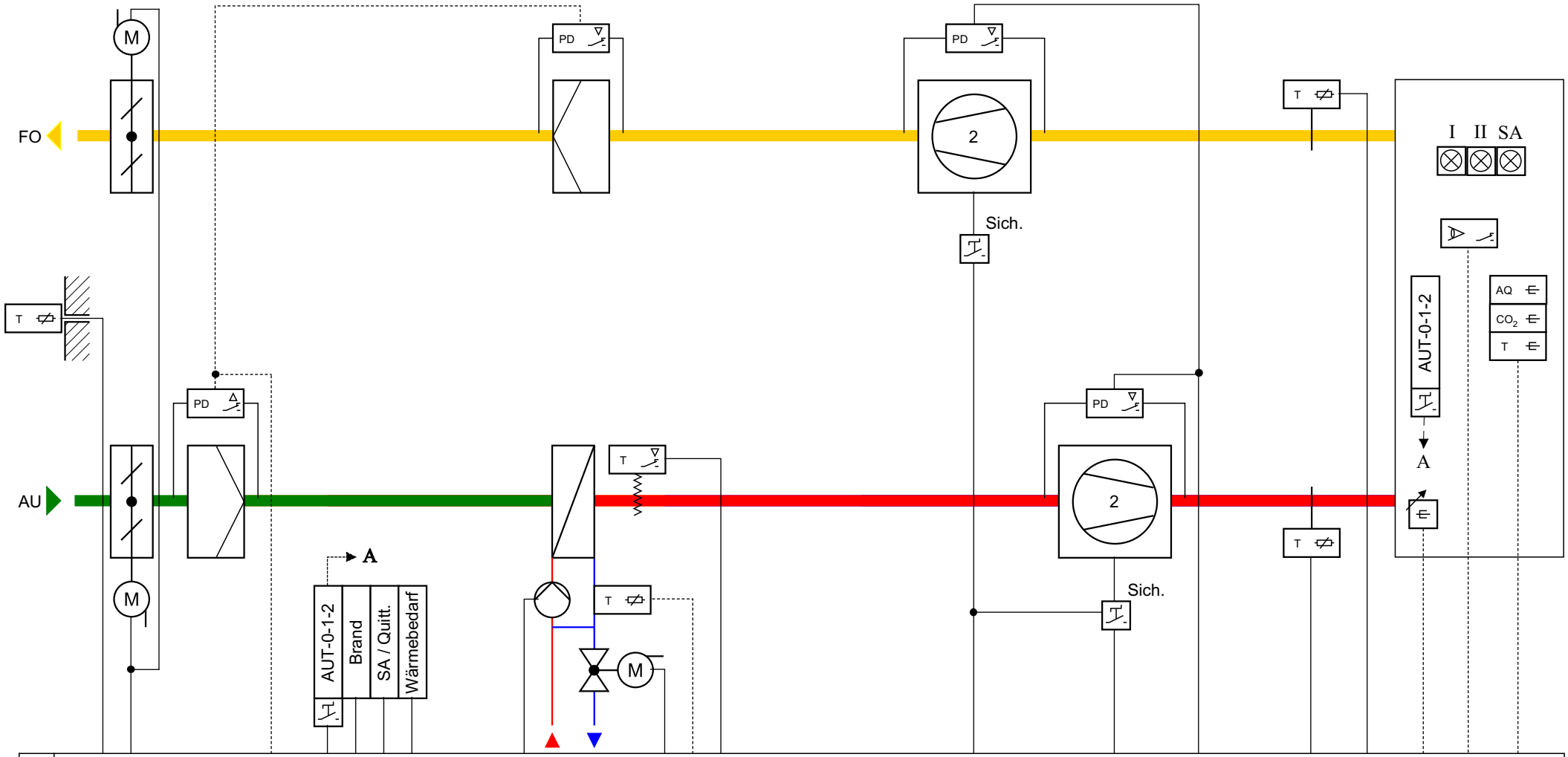

AI	1														1							1	1	1		2
AO		1												1												
DI						1		2	1	1			1				1			1		1		1		
DO										1	1		1							2						
CI																										

Dieses Prinzipschema ist hinsichtlich der Ausführung der hydraulischen Schaltungen NICHT verbindlich!
Massgebend sind die Ausführungspläne des Ingenieurs/Heizungsunternehmers und die örtlichen Gegebenheiten!

SAUTER

EY3600

EPROM: NCL2010F001	Prozessplan	**novaClim2010**
Regler: EYR207F001	**novaFlex**	
Stand: 27.02.2004		